SCHÖNER WOHNEN KOLLEKTION

GARANTIE-ZERTIFIKAT UND QUALITÄTS-PASS

5 JAHRE GARANTIE

SCHÖNER WOHNEN KOLLEKTION

GEMÄSS QUALITÄTS-PASS · MADE IN GERMANY

QUALITÄT, AUF DIE SIE SICH VERLASSEN KÖNNEN.

MIT LIEBE ZUM DETAIL

Liebe Käufer*innen

Jedes Zuhause ist eine einzigartige Komposition von Objekten, die mit den Bewohnern wächst.
Wir sind stolz und freuen uns, dass Sie sich für ein Möbel von den Wehrsdorfer Werkstätten entschieden haben.
Wir investieren viel Zeit und Herzblut um Wohlfühl-Möbel für Sie zu entwerfen, zu produzieren und zu vermarkten.
Als Produktionsstandort haben wir aus Überzeugung Deutschland gewählt und selbst in schwierigen Zeiten beibehalten. Mit modernster Technik wie Bearbeitungszentren, computergesteuerte Maschinenstraßen, Lackierautomaten und durchdachten Arbeitsabläufen gehören wir zu den fortschrittlichsten Systemmöbelherstellern Deutschlands.

DIE UMWELT LIEGT UNS AM HERZEN

Uns liegt die Umwelt sowie die Gesundheit unserer Kunden am Herzen. Das berücksichtigen wir im täglichen Geschäft.

Seit einigen Jahren werden wir von der Interzero Holding GmbH & Co. KG für unsere Nachhaltigkeit zertifiziert. Unser Ziel ist es, in Zukunft CO^2 - neutral zu produzieren.

Ein weiteres Vorhaben ist der Ausbau unserer E-Auto-Flotte.

Außerdem verwenden wir für unsere Möbel einen umweltschonenden UV-härtenden Wasserlack. Neben seiner hohen Strapazierfähigkeit und guten Gebrauchseigenschaften, ist er ein klarer Vorteil für Ihre Gesundheit und die Natur.

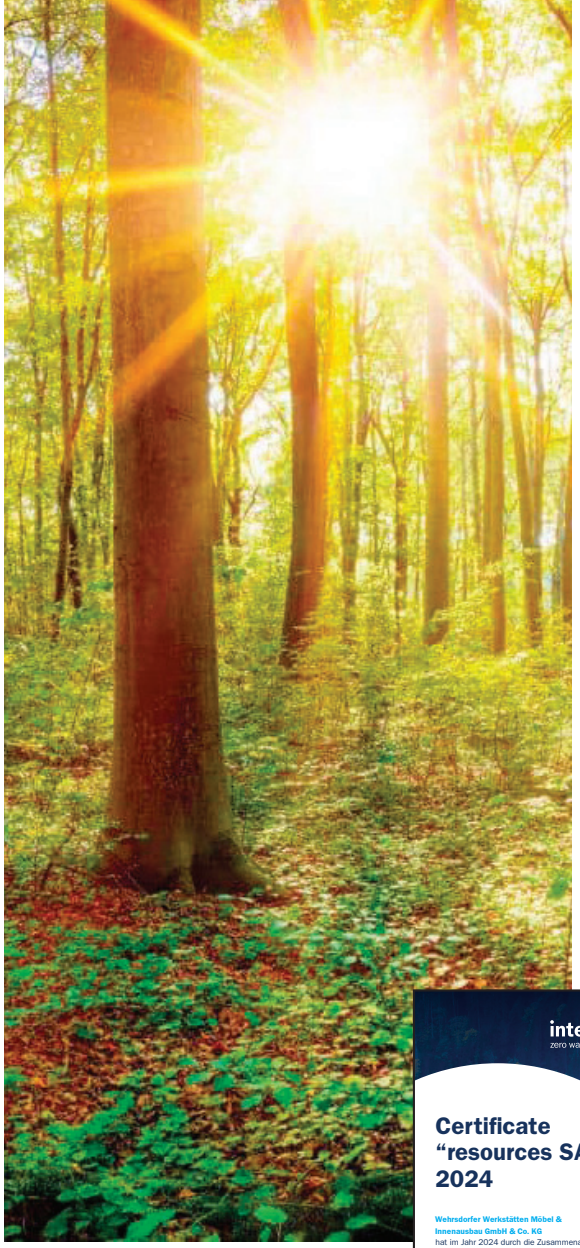

interzero
zero waste solutions

Certificate "resources SAVED" 2024

Wehrsdorfer Werkstätten Möbel & Innenausbau GmbH & Co. KG
hat im Jahr 2024 durch die Zusammenarbeit mit Interzero einen individuellen Beitrag zum Klima- und Ressourcenschutz geleistet.

Durch das Recycling von Wertstoffen wurden rechnerisch
123 Tonnen
Primärressourcen und zusätzlich
10.164 Kilogramm
Treibhausgase eingespart.*

Dr. Axel Schweitzer
Chairman

resources SAVED

GARANTIE UND GEWÄHRLEISTUNG

Im Falle einer Beanstandung ist Ihr erster Ansprechpartner immer der Möbel-Fachhändler, von dem Sie das Produkt erworben haben.

Alle Unterlagen wie Quittungen und Kaufbelege des Möbelstücks sollten Sie sorgsam aufbewahren, - auch über die Garantiezeit von 5 Jahren hinaus. Dies erleichtert es Ihnen im Bedarfsfall genaue Auskunft über Modellbezeichnung, Produktionsjahr, etc. zu geben.

Wir gewähren Ihnen als Erstkäufer unserer Möbel eine 5-Jahres-Garantie auf die Material- und Oberflächenbeschaffenheit, die Funktionssicherheit sowie die fachgerechte Verarbeitung unserer Produkte.
Anspruch auf Garantieleistung besteht nur für die bemängelte Sache, nicht jedoch für den gesamten Lieferumfang.

Die gesetzlichen Gewährleistungsansprüche, wie Nacherfüllung, Rücktritt oder Schadenersatz, werden von dieser Garantie nicht berührt.

Ausgeschlossen von der Garantie:

- Schäden, die beim Kunden durch unsachgemäße Behandlung, mutwillige Zerstörung, Zweckentfremdung, Transport- und Unfallschäden oder durch Überlastung einzelner Möbelbauteile
- Die nicht sachgerechte Behandlung der Oberflächen mit ungeeigneten Reinigung- oder Politurmitteln sowie eigene Reparatur- und Nachbesserungs-Versuche
- Ausstellungsware, die bereits einmal aufgebaut war
- Mängel, die durch natürliche Abnutzung, gebrauchsabhängigen Verschleiß, Umwelteinflüsse wie extreme Trockenheit oder Feuchtigkeit, Temperatur, Licht und Witterung entstehen
- Warentypische Produkteigenschaften, die keinen Sachmangel darstellen - Furnier ist ein Naturprodukt und wir übernehmen keine Gewährleistung für das Furnierbild
- Für Handelsware wie Elektronikbauteile gilt die gesetzliche Gewährleistung bzw. Garantie des jeweiligen Herstellers.

REINIGUNGS- UND PFLEGEHINWEISE

Achten Sie bitte darauf, dass auf den hochwertigen Möbeloberflächen keine heißen, schweren, scharfkantigen oder feuchten Gegenstände abgestellt werden, die Druckstellen oder Ränder verursachen. Verschüttete säurehaltige Flüssigkeiten wie Fruchtsäfte und Alkohol bitte sofort abtupfen und nicht eindringen lassen. Auch gekühlte Getränke können wegen des hinunterlaufenden Kondensats Wasserränder hinterlassen. Diese sollten ebenfalls direkt beseitigt werden. Niemals jedoch mit größerem Druck auf der Stelle reiben. Wir empfehlen von vornherein einen Untersetzer zu verwenden.

Damit Ihre Möbel lange Zeit schön bleiben, müssen sie regelmäßig gepflegt werden. Diese Oberflächenpflege erfordert wenig Aufwand, regelmäßiges Staubwischen mit einem weichen trockenen Tuch oder nebelfeuchten Leder ist völlig ausreichend. Verwenden Sie möglichst saubere Baumwoll- oder Mikrofasertücher. Vermeiden Sie Schmutzradierer, die feinste Partikel enthalten und zum Verkratzen der Oberfläche führen können. Alle verwendeten Putztücher müssen gründlich gereinigt und gespült werden. Benutzen Sie keinesfalls Dampfreiniger. Dem Wasser kann auch etwas Spülmittel zugeben werden. Aber Vorsicht bei Spülmitteln mit bleichenden Zusätzen (z.B. Zitrone), keinesfalls Reinigungsmittel, Putzmittel oder gar Schleifmittel verwenden.

FURNIER

Furnier ist ein Naturprodukt und somit ein Unikat. Durch die Verwendung von Hölzern aus kontrollierter Waldwirtschaft wird äußerst schonend mit diesen Ressourcen umgegangen. Ganz im Sinne unserer Umwelt.
Dadurch, dass Furnier hauchdünn (ca. 0,5 - 0,8 mm) auf einer Trägerplatte verpresst wird, welche in der Regel formstabil ist, entfällt das Verziehen und Reißen, wie es bei Massivholz der Fall sein kann.
Die optische Unterschiedlichkeit der Furnierblätter und Merkmale wie Porendichte, Äste oder Wirbel sind als warentypische Eigenschaften Hinweise auf die Echtheit des Holzes.

Pflege:
Reinigen Sie die Oberfläche mit einem trockenen oder leicht angefeuchteten weichen Tuch. Das Tuch sollte nicht nass sein! Es darf kein Wasser auf der Fläche zurückbleiben. Benutzen Sie bitte keine Reinigungsmittel. Besondere Pflegemittel sind für den täglichen Gebrauch nicht erforderlich.

DEKOR

Die Qualität eines Produktes ist grundsätzlich nicht davon abhängig, ob ein Möbel aus Holzwerkstoffen oder Massivholz besteht, sondern eher von der Qualität des Materialeinsatzes. Spanplatten und MDF-Platten von höchster Güte und Qualität mit Furnier, Dekorfolie oder lackierter Oberfläche sind stabil und vielfältig einsetzbar. Ihre Inhaltsstoffe sind auf die absolute Unbedenklichkeit nach den strengen EU-Richtlinien nachhaltig geprüft.
Eine Eurodekor melaminharzbeschichtete MDF- oder Spanplatte wird beidseitig mit Dekorpapier belegt und ist für den Innenbereich geeignet.

Pflege:
Da es sich um Kunststoff-Oberflächen handelt, sind sie konfektions- und pflegefreundlich gegen Schmutz, Fettstoffe und Feuchtigkeit, solange sie glatt und unbeschädigt sind.
Zur Reinigung verwendet man am besten nur ein feuchtes Tuch. Dem Wasser können Sie ein Spülmittel (ohne bleichende Zusätze, z.B. Zitrone) zusetzen. Wischen Sie den Schmutz niemals trocken weg, da dies zu Kratzspuren auf der Oberfläche führt. Außerdem lädt sich der Kunststoff elektrostatisch auf und zieht verstärkt Schmutz an. Auf keinen Fall Schleifmittel oder scharfe Putzmittel verwenden.

LACKIERTE OBERFLÄCHEN

Lackoberflächen entsprechen den DIN-Normen und strengen Vorschriften der Gesundheitsverordnung. Sie sind für den Verwendungszweck speziell gehärtet.
Wir verwenden für unsere Möbel einen umweltschonenden UV-härtenden Wasserlack. Dieser trocknet schonend unter UV-Licht in kürzester Zeit. Neben seiner hohen Strapazierfähigkeit und guten Gebrauchseigenschaften, ist er ein klarer Vorteil für Ihre Gesundheit und die Natur.

Pflege:
Zur Reinigung mit einem leicht feuchten, lederartigen Tuch abwischen und anschließend unbedingt mit einem weichen Tuch trocknen. Zum Entfernen von hartnäckigeren Verschmutzungen wie Fettrückständen ist es empfehlenswert, dem Wasser ein mildes Spülmittel beizufügen.
Nicht verwendet werden sollten scharfe Reinigungsmittel mit Zusätzen, Alkohol und Weichmachern, ebenso wie kratzende Reinigungsmittel mit Scheuerzusätzen.

GLAS

Im Floatverfahren hergestelltes Glas entspricht den EU-Normen und der DIN 1249. Bei polarisiertem Licht sind Irisationserscheinungen wie leichte Wolken oder Ringe in den Spektralfarben physikalisch bedingt und unvermeidbar. Auch Einscheibensicherheitsglas (ESG) und Spiegelflächen sind kratzempfindlich, scharfkantige Gegenstände dürfen nicht ohne Schutz abgestellt oder gezogen werden.

Pflege:
Fettrückstände, Fingerabdrücke etc. können mit einem fusselfreien Tuch (Mikrofaser-Tuch), Schwamm oder Leder und lauwarmer Seifenlauge großflächig abgewaschen und gespült werden. Die Glaselemente danach mit einem Ledertuch ganzflächig trockenreiben, um „Wolkenbildung“ zu vermeiden. Bei der Reinigung direkte Sonneneinstrahlung vermeiden, da sich sonst Kalkablagerungen (Wasserflecken) einbrennen können. Außerdem kann bei der Glaspflege handelsüblicher Glasreiniger verwendet werden.
Glasreiniger-Rückstände an den Glas- und Holzkanten oder Klebeverbindungen sind mit einem trockenen Tuch sofort zu entfernen.

MÖBELBESCHLÄGE EINSTELLEN

Durch die Bewegung der Türen und somit der Topfbänder, können sich die Befestigungs- oder Einstellschrauben lockern. Sobald Sie das bemerken, sollten die Schrauben wieder festgezogen werden. Ansonsten verändert sich das Fugenbild, die Tür schließt nicht richtig oder fällt sogar heraus.
Die Topfbänder können dreidimensional in der Seite, der Höhe und der Tiefe eingestellt werden. Die Einstellung erfolgt über Gewindeschnecken, welche im inneren des Scharniers verborgen sind.
Für den Vorgang benötigen Sie lediglich einen handelsüblichen Schraubenzieher. Achten Sie darauf, dass dieser perfekt auf die Schrauben passt, da diese sonst ausleihern können. Bevor Sie mit dem Einstellen beginnen, ziehen Sie die Schrauben der Grundplatte nach.

HÖHE DER DREHTÜR JUSTIEREN

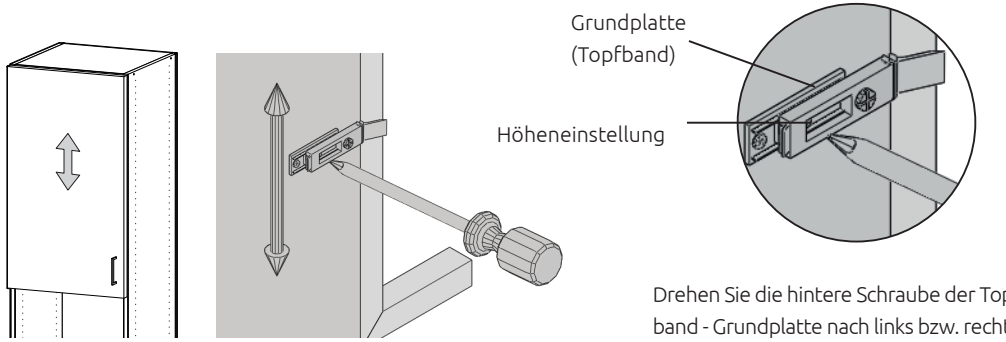

Drehen Sie die hintere Schraube der Topfband - Grundplatte nach links bzw. rechts.

SEITLICHEN TÜRANSCHLAG JUSTIEREN

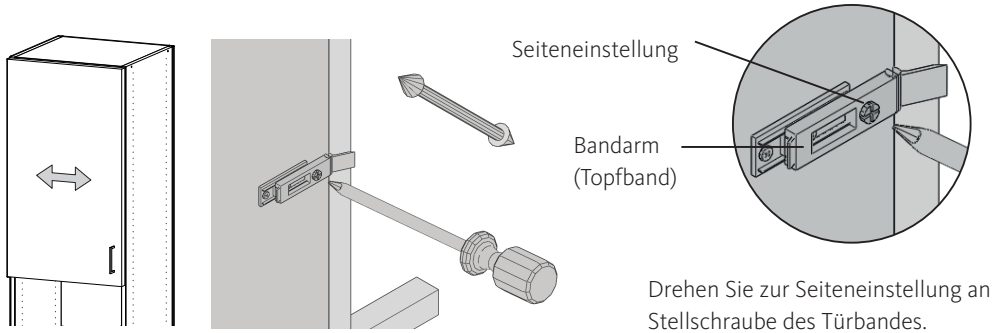

Drehen Sie zur Seiteneinstellung an der Stellschraube des Türbandes.

TIEFE DER DREHTÜR JUSTIEREN

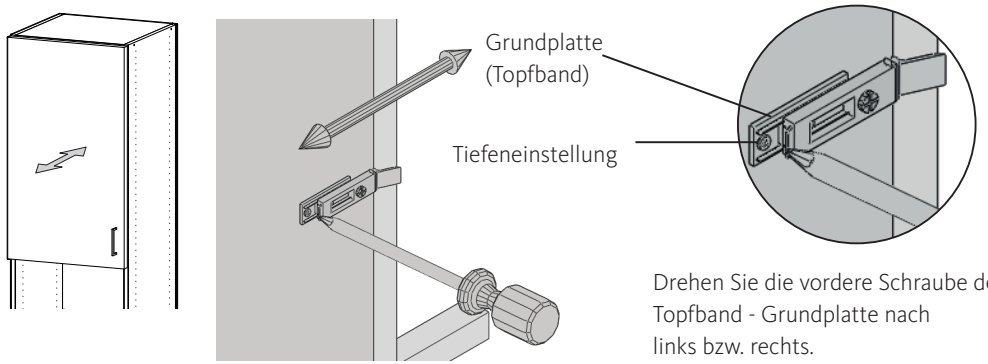

Drehen Sie die vordere Schraube der Topfband - Grundplatte nach links bzw. rechts.

BELEUCHTUNG

Beleuchtung unterstreicht die Architektur, Farben und Oberflächenstrukturen. Besonders die indirekte Beleuchtung sorgt für eine gemütliche Atmosphäre und ganz nebenbei setzt sie geliebte Dekoartikel in Szene. Neben kleinen Spots mit Kugelgelenk, beinhaltet unser Sortiment auch Glaskanten- und Holzbodenbeleuchtung, sowie Spots. Das Licht wird durch LED erzeugt. Die hohe Energieeffizienz der LED leistet einen wichtigen Beitrag zum Klimaschutz. Der CO^2-Ausstoß reduziert sich durch den geringen Stromverbrauch. Dadurch werden zusätzlich die Stromkosten deutlich gesenkt. Ein weiterer Vorteil der LED ist die außergewöhnlich lange Lebensdauer.

Die Montage und Wartung der Beleuchtung ist kinderleicht: Mit einem Handgriff kann sie demontiert bzw. montiert werden. Das Ersetzen eines defekten Leuchtmittels ist somit mühelos möglich.
Es dürfen nur Originalteile verwendet werden. Der Einsatz von Ersatz- und Verschleißteilen von Drittherstellern kann zu Gefahren führen. Verwenden Sie ausschließlich Leuchtmittel oder Geräte gleicher Leistung. Allgemeine Verschleißteile wie z.B. Lampen, Leuchtmittel oder Ähnliches sind von der Garantie ausgenommen.

FÜR IHR ZUHAUSE.
VON EUROPAS GRÖSSTEM WOHNMAGAZIN.
SCHÖNER WOHNEN

SCHÖN WOHNEN IST DAS EINE.
SCHÖNER WOHNEN DAS ANDERE.

SCHÖNER WOHNEN KOLLEKTION

FÜR IHR ZUHAUSE.
VON EUROPAS GRÖSSTEM WOHNMAGAZIN.
SCHÖNER WOHNEN

® Lizenz der Marke SCHÖNER WOHNEN
durch Gruner + Jahr Deutschland GmbH
– Alle Rechte vorbehalten –

Wehrsdorfer Werkstätten
Möbel & Innenausbau GmbH & Co. KG
Dresdener Str. 43
02689 Sohland
Telefon: +49 (0) 35936/380-0

Nachdruck und Vervielfältigung ohne Genehmigung
nicht gestattet. Alle Angaben sind ohne Gewähr.
© 2025, Wehrsdorfer Werkstätten GmbH & Co. KG